V2 Grenouillère

A levier

- **Ressort à torsion s'adapte aux écarts de dimensions**

Matériaux et finitions

Acier inoxydable ou acier zingué

Performances

Acier
Force de serrage :
330 N Min.
700 N Max.

Acier inoxydable
Force de serrage :
260 N Min.
530 N Max.

Notes

La plaque de fixation à ressort compense jusqu'à 2.3 mm la déformation due à l'épaisseur du joint à comprimer

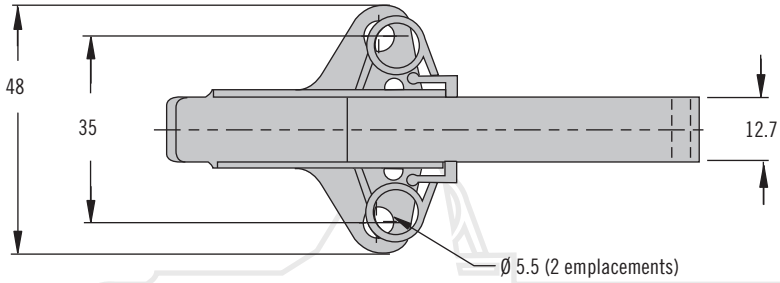

Lame courte

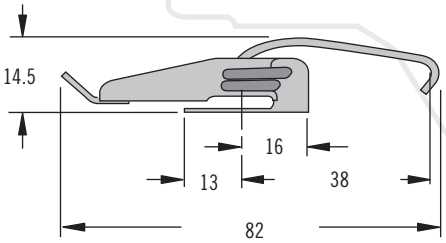

Lame longue

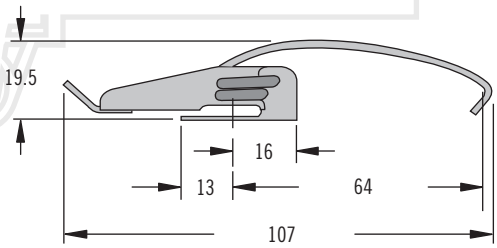

Plombage

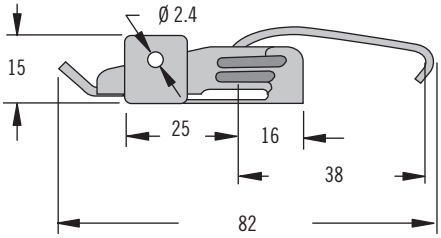

Cadenassable

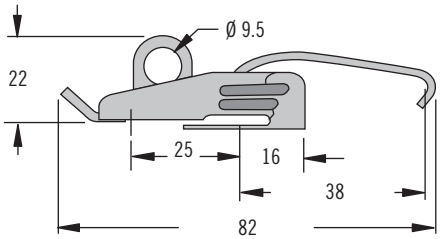

Attache

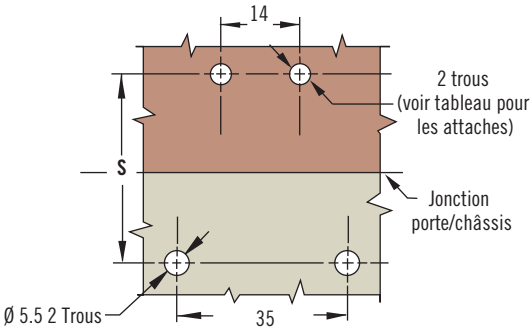

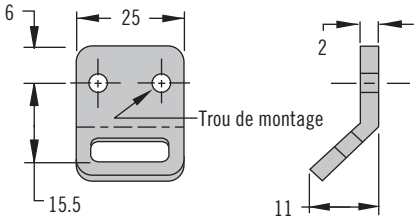

Référence

Voir tableau

Grenouillère et attache à commander séparément

Désignation	Type	Dimension S		Référence	
		Min.	Max.	Acier	Acier inoxydable
Grenouillère	Lame courte	55	57.3	V2-0025-07	V2-0025-52
	Lame longue	80.7	83	V2-0068-07	~
	Plombage	55	57.3	V2-0034-07	V2-0034-52
	Cadenassable	55	57.3	V2-0026-07	V2-0026-52
Attache	Trous de montage Ø 3.4			V2-0018-07	V2-0018-52
	Trous de montage Ø 5.5			V2-0054-07	V2-0054-52

Dimensions en millimètres sauf indication contraire

V4 Grenouillère

A levier

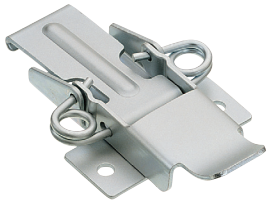

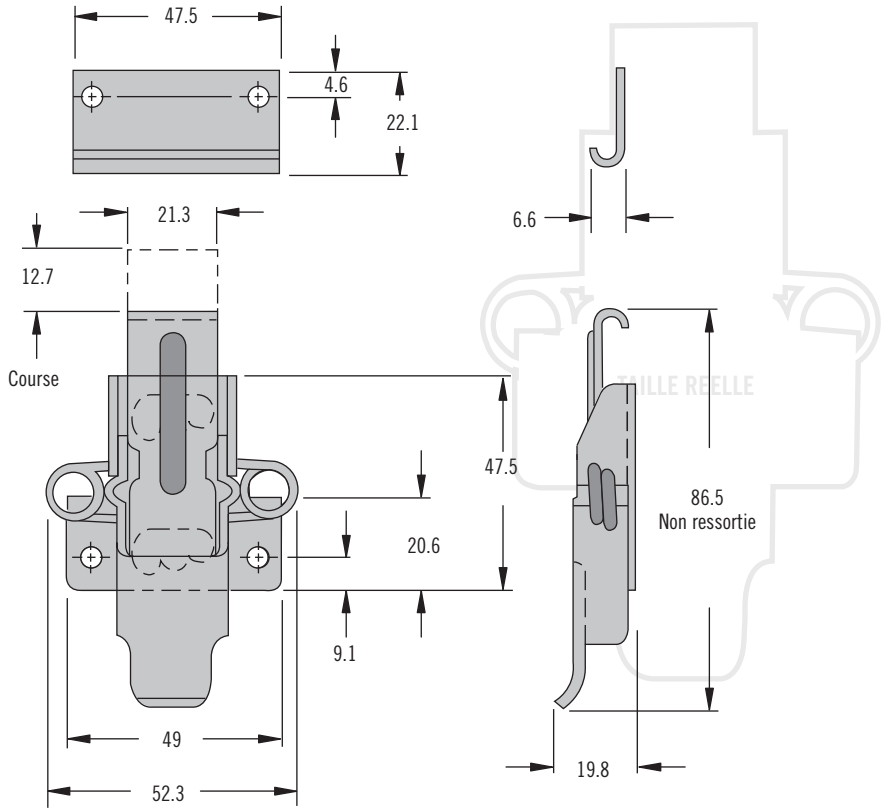

- **Ressort à torsion s'adapte aux écarts de dimensions**

Matériaux et finitions

Acier inoxydable ou acier zingué

Performances

Acier
Charge ultime moyenne : 3500 N

Acier inoxydable
Charge ultime moyenne : 3800 N

Notes

La plaque de fixation à ressort compense jusqu'à 2.3 mm la déformation due à l'épaisseur du joint à comprimer

Montage ajustable

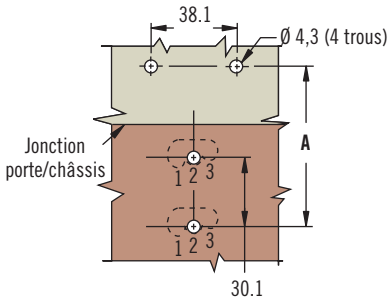

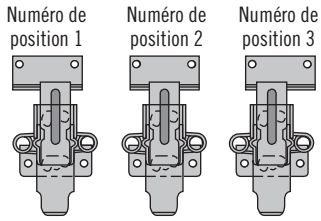

Numéro de position	Dimensions A	
	Min.	Max.
1	71.4	73.7
2	69.9	72.1
3	68	70.6

Montage fixe

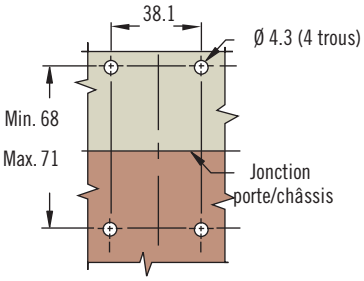

Désignation	Référence	
	Acier	Acier inoxydable
Grenouillère	V4-0006-02	V4-0006-52
Attache	V4-0009-02	V4-0009-52

Référence

Voir tableau

Grenouillère et attache à commander séparément